Łożysko ślizgowe przegubowe GE6 PW ZEN

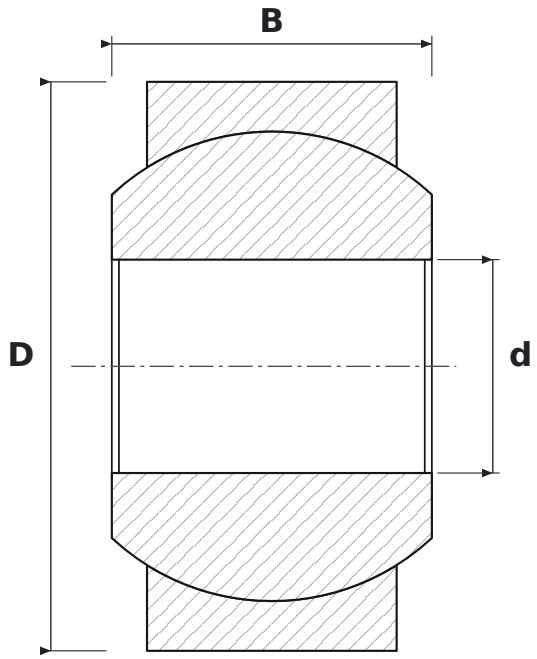

WYMIARY

d	średnica wewnętrzna	**6 mm**
D	średnica zewnętrzna	**16 mm**
B	szerokość pierścienia wewnętrznego (kuli)	**9 mm**

PARAMETRY

Producent	**ZEN**
Symbol producenta	**GE6 PW**
Elementy toczne	**łożysko ślizgowe (bez elementów tocznych)**
Masa	**0,01 kg**