Łożysko ślizgowe przegubowe GE6 UK INA

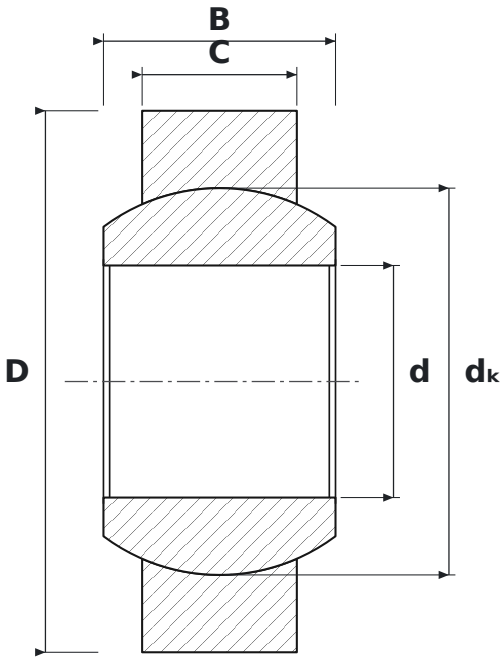

WYMIARY

d	średnica wewnętrzna	**6 mm**
D	średnica zewnętrzna	**14 mm**
B	szerokość pierścienia wewnętrznego (kuli)	**6 mm**
C	szerokość pierścienia zewnętrznego	**4 mm**
dK	średnica kuli	**10 mm**

PARAMETRY

Producent	**INA**
Symbol producenta	**GE6 UK**
B – szerokość pierścienia wewnętrznego	**6 mm**
C – szerokość pierścienia zewnętrznego	**4 mm**
Elementy toczne	**łożysko ślizgowe (bez elementów tocznych)**
Nośność dynamiczna C	**3,6 kN**
Nośność statyczna C0	**9 kN**