Łożysko ślizgowe przegubowe GE60 DO ZEN

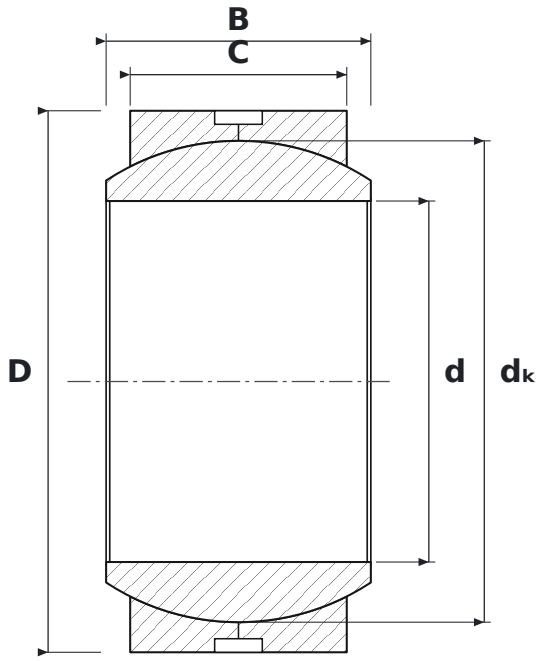

WYMIARY

d	średnica wewnętrzna	**60 mm**
D	średnica zewnętrzna	**90 mm**
B	szerokość pierścienia wewnętrznego (kuli)	**44 mm**
C	szerokość pierścienia zewnętrznego	**36 mm**
dK	średnica kuli	**80 mm**

PARAMETRY

Producent	**ZEN**
Symbol producenta	**GE60 DO**
C – szerokość pierścienia zewnętrznego	**36 mm**
Elementy toczne	**łożysko ślizgowe (bez elementów tocznych)**
Cechy	**Rowek i otwory smarowe**
Masa	**1 kg**