Łożysko ślizgowe przegubowe GE63 LO ZEN

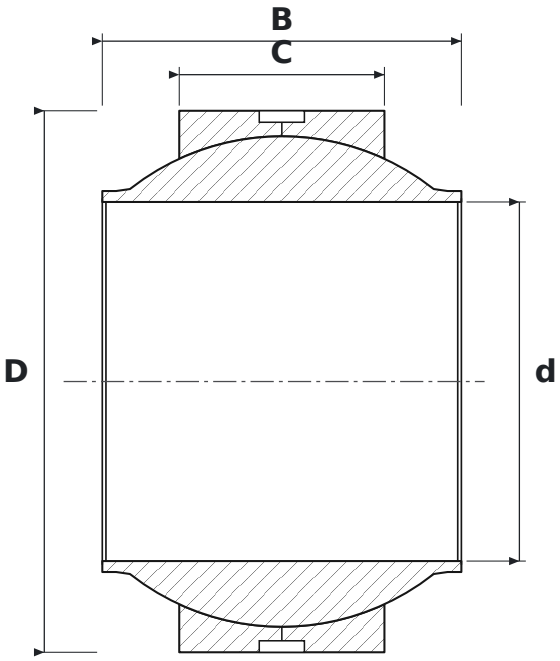

WYMIARY

d	średnica wewnętrzna	**63 mm**
D	średnica zewnętrzna	**95 mm**
B	szerokość pierścienia wewnętrznego (kuli)	**63 mm**
C	szerokość pierścienia zewnętrznego	**36 mm**

PARAMETRY

Producent	**ZEN**
Symbol producenta	**GE63 LO**
C – szerokość pierścienia zewnętrznego	**36 mm**
Elementy toczne	**łożysko ślizgowe (bez elementów tocznych)**
Cechy	**Rowek i otwory smarowe**
Masa	**1,3 kg**