Łożysko ślizgowe przegubowe GE70 ES SKF

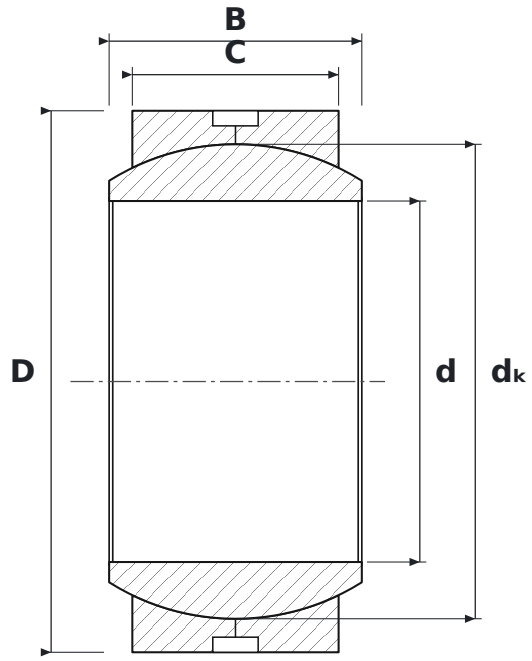

WYMIARY

d	średnica wewnętrzna	**70 mm**
D	średnica zewnętrzna	**105 mm**
B	szerokość pierścienia wewnętrznego (kuli)	**49 mm**
C	szerokość pierścienia zewnętrznego	**40 mm**
dK	średnica kuli	**92 mm**

PARAMETRY

Producent	**SKF**
Symbol producenta	**GE70 ES**
C – szerokość pierścienia zewnętrznego	**40 mm**
Elementy toczne	**łożysko ślizgowe (bez elementów tocznych)**
Cechy	**Rowek i otwory smarowe**