Łożysko ślizgowe przegubowe GE80 DO2RS ZEN

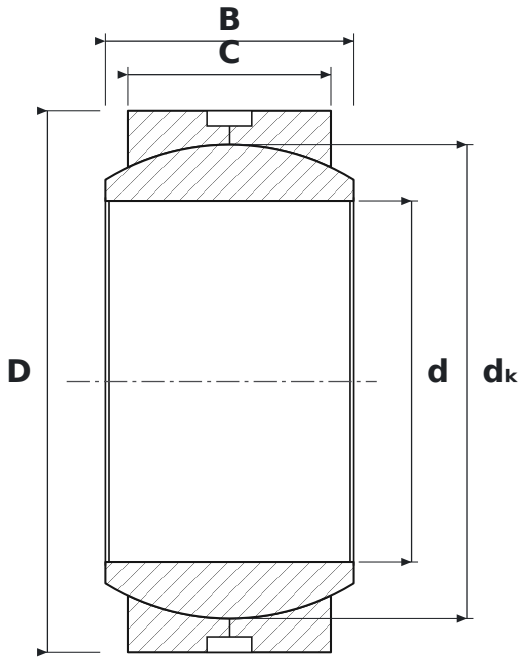

WYMIARY

d	średnica wewnętrzna	**80 mm**
D	średnica zewnętrzna	**120 mm**
B	szerokość pierścienia wewnętrznego (kuli)	**55 mm**
C	szerokość pierścienia zewnętrznego	**45 mm**
dK	średnica kuli	**105 mm**

PARAMETRY

Producent	**ZEN**
Symbol producenta	**GE80 DO2RS**
C – szerokość pierścienia zewnętrznego	**45 mm**
Elementy toczne	**łożysko ślizgowe (bez elementów tocznych)**
Cechy	**Rowek i otwory smarowe**