# Łożysko ślizgowe przegubowe GE80 UK2RS ZEN

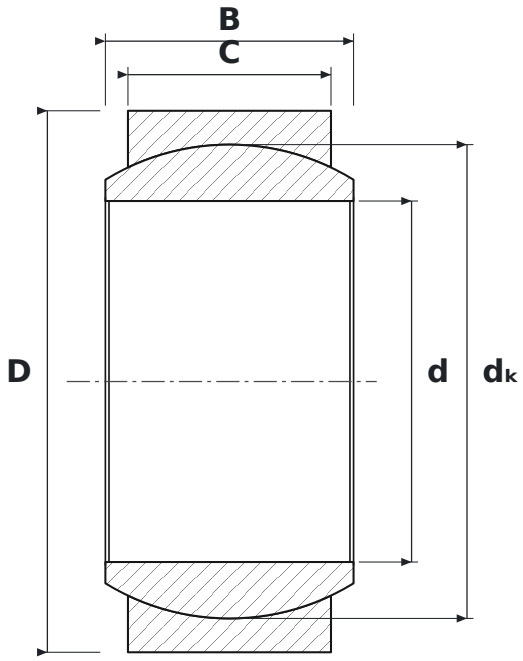


## WYMIARY

| | | |
|---|---|---|
| **d** | średnica wewnętrzna | **80 mm** |
| **D** | średnica zewnętrzna | **120 mm** |
| **B** | szerokość pierścienia wewnętrznego (kuli) | **55 mm** |
| **C** | szerokość pierścienia zewnętrznego | **45 mm** |
| **dK** | średnica kuli | **105 mm** |

## PARAMETRY

| | |
|---|---|
| Producent | **ZEN** |
| Symbol producenta | **GE80 UK2RS** |
| C – szerokość pierścienia zewnętrznego | **45 mm** |
| Elementy toczne | **łożysko ślizgowe (bez elementów tocznych)** |
| Masa | **2,2 kg** |