Łożysko ślizgowe przegubowe GEH30 TXG3E-2LS SKF

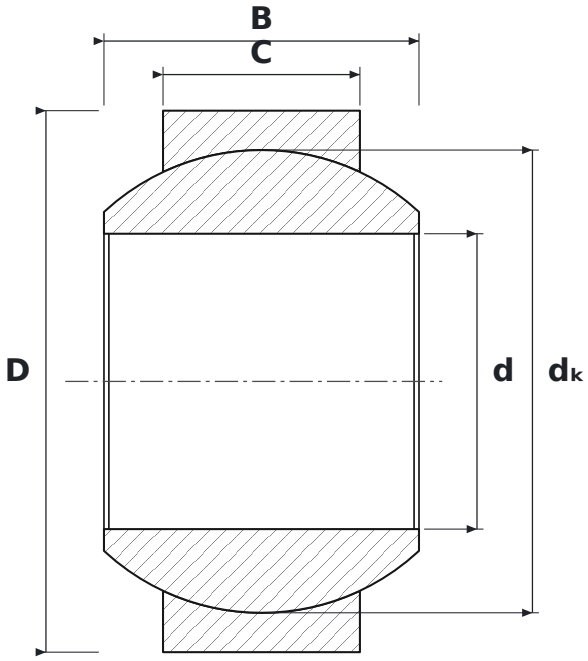

WYMIARY

d	średnica wewnętrzna	**30 mm**
D	średnica zewnętrzna	**55 mm**
B	szerokość pierścienia wewnętrznego (kuli)	**32 mm**
C	szerokość pierścienia zewnętrznego	**20 mm**
dK	średnica kuli	**47 mm**

PARAMETRY

Producent	**SKF**
Symbol producenta	**GEH30 TXG3E-2LS**
C – szerokość pierścienia zewnętrznego	**20 mm**
Elementy toczne	**łożysko ślizgowe (bez elementów tocznych)**