Łożysko ślizgowe przegubowe GEM25 ES2RS SKF

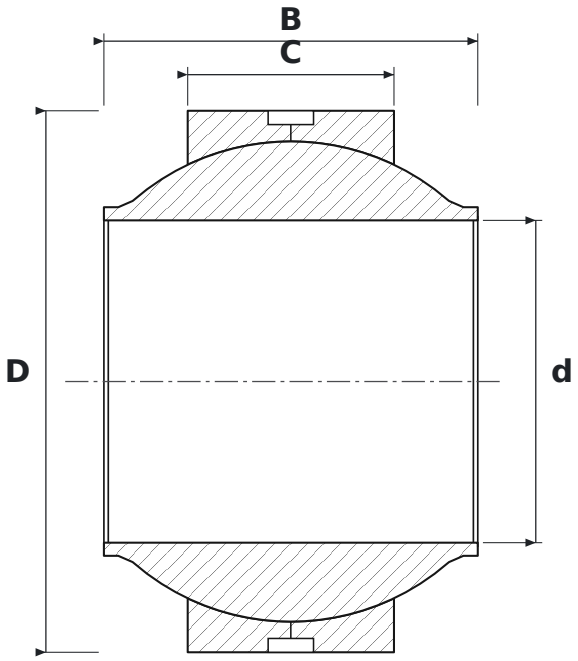

WYMIARY

d	średnica wewnętrzna	**25 mm**
D	średnica zewnętrzna	**42 mm**
B	szerokość pierścienia wewnętrznego (kuli)	**29 mm**
C	szerokość pierścienia zewnętrznego	**16 mm**

PARAMETRY

Producent	**SKF**
Symbol producenta	**GEM25 ES2RS**
C – szerokość pierścienia zewnętrznego	**16 mm**
Elementy toczne	**łożysko ślizgowe (bez elementów tocznych)**
Cechy	**Rowek i otwory smarowe**