Łożysko ślizgowe przegubowe GEM40 ES2RS SKF

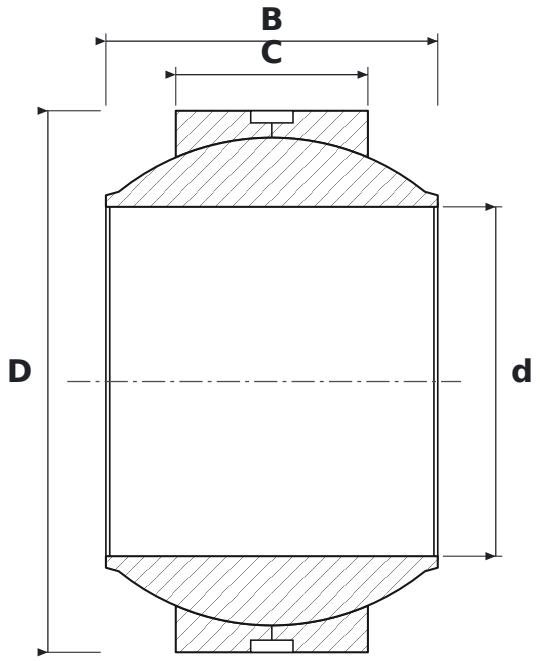

WYMIARY

d	średnica wewnętrzna	**40 mm**
D	średnica zewnętrzna	**62 mm**
B	szerokość pierścienia wewnętrznego (kuli)	**38 mm**
C	szerokość pierścienia zewnętrznego	**22 mm**

PARAMETRY

Producent	**SKF**
Symbol producenta	**GEM40 ES2RS**
C – szerokość pierścienia zewnętrznego	**22 mm**
Elementy toczne	**łożysko ślizgowe (bez elementów tocznych)**
Cechy	**Rowek i otwory smarowe**