Łożysko ślizgowe przegubowe GEM45 ES2RS SKF

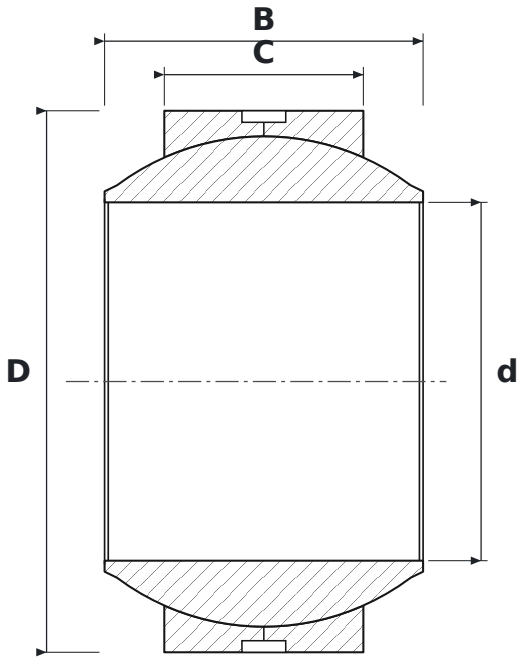

WYMIARY

d	średnica wewnętrzna	**45 mm**
D	średnica zewnętrzna	**68 mm**
B	szerokość pierścienia wewnętrznego (kuli)	**40 mm**
C	szerokość pierścienia zewnętrznego	**25 mm**

PARAMETRY

Producent	**SKF**
Symbol producenta	**GEM45 ES2RS**
C – szerokość pierścienia zewnętrznego	**25 mm**
Elementy toczne	**łożysko ślizgowe (bez elementów tocznych)**
Cechy	**Rowek i otwory smarowe**