Łożysko ślizgowe przegubowe GEM80 ES2RS SKF

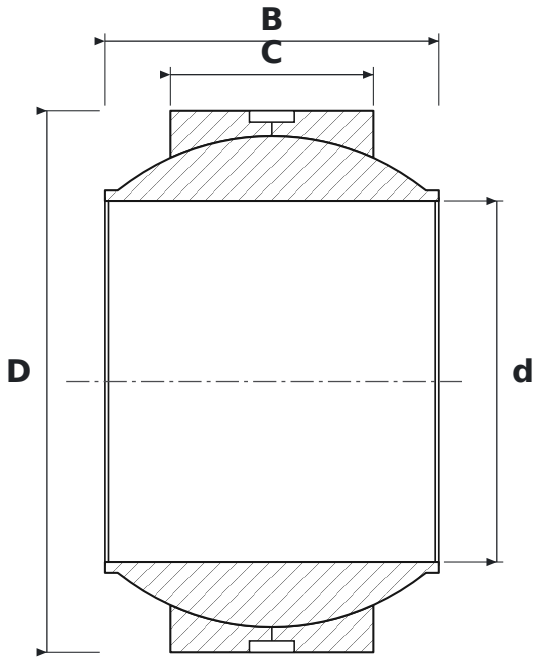

WYMIARY

d	średnica wewnętrzna	**80 mm**
D	średnica zewnętrzna	**120 mm**
B	szerokość pierścienia wewnętrznego (kuli)	**74 mm**
C	szerokość pierścienia zewnętrznego	**45 mm**

PARAMETRY

Producent	**SKF**
Symbol producenta	**GEM80 ES2RS**
C – szerokość pierścienia zewnętrznego	**45 mm**
Elementy toczne	**łożysko ślizgowe (bez elementów tocznych)**
Cechy	**Rowek i otwory smarowe**
Masa	**2,373 kg**