Spherical plain bearing GEZ100 ES2RS SKF

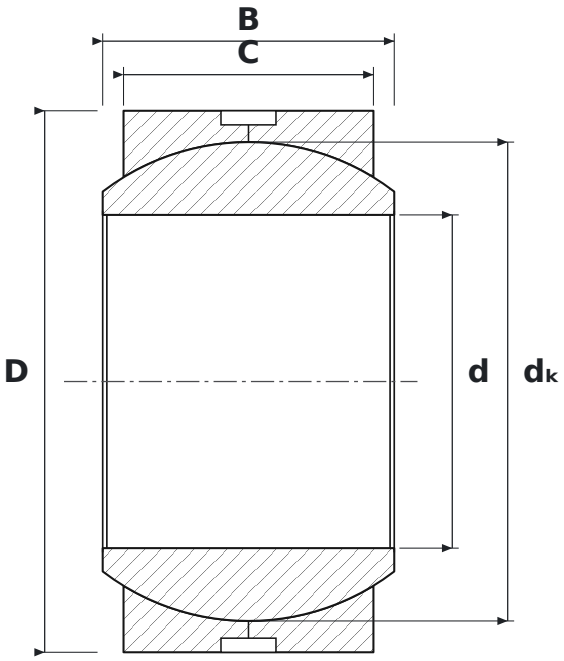

DIMENSIONS

d	bore diameter	**25.4 mm**
D	outside diameter	**41.28 mm**
B	inner ring (ball) width	**22.23 mm**
C	outer ring width	**19.05 mm**
dK	ball diameter	**36.5 mm**

WHAT GEZ100 ES2RS MEANS

ES	przegub ślizgowy stal/stal wymagający smarowania: rowek obwodowy i otwory smarowe w obu pierścieniach, pierścień zewnętrzny pęknięty
2RS	uszczelnienia dwuwargowe stykowe, dwustronne

SPECIFICATIONS

Manufacturer	**SKF**
Manufacturer designation	**GEZ100 ES2RS**
C – outer ring width	**19.05 mm**
Rolling elements	**plain bearing (no rolling elements)**
Mass	**0.115 kg**