Łożysko ślizgowe przegubowe GEZ106 ES-2RS SKF

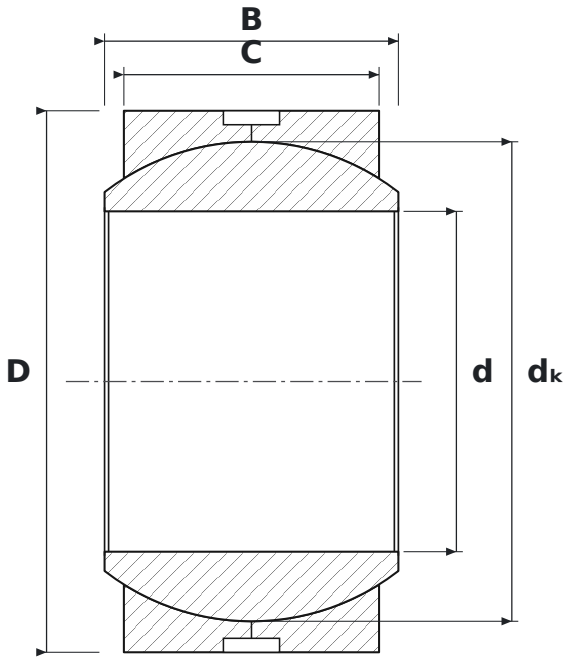

WYMIARY

d	średnica wewnętrzna	**34,93 mm**
D	średnica zewnętrzna	**55,56 mm**
B	szerokość pierścienia wewnętrznego (kuli)	**30,15 mm**
C	szerokość pierścienia zewnętrznego	**26,19 mm**
dK	średnica kuli	**49,2 mm**

CO ZNACZY OZNACZENIE GEZ106 ES-2RS

ES	przegub ślizgowy stal/stal wymagający smarowania: rowek obwodowy i otwory smarowe w obu pierścieniach, pierścień zewnętrzny pęknięty
2RS	uszczelnienia dwuwargowe stykowe, dwustronne

PARAMETRY

Producent	**SKF**
Symbol producenta	**GEZ106 ES-2RS**
C – szerokość pierścienia zewnętrznego	**26,19 mm**
Elementy toczne	**łożysko ślizgowe (bez elementów tocznych)**