Łożysko ślizgowe przegubowe GEZ106 ES SKF

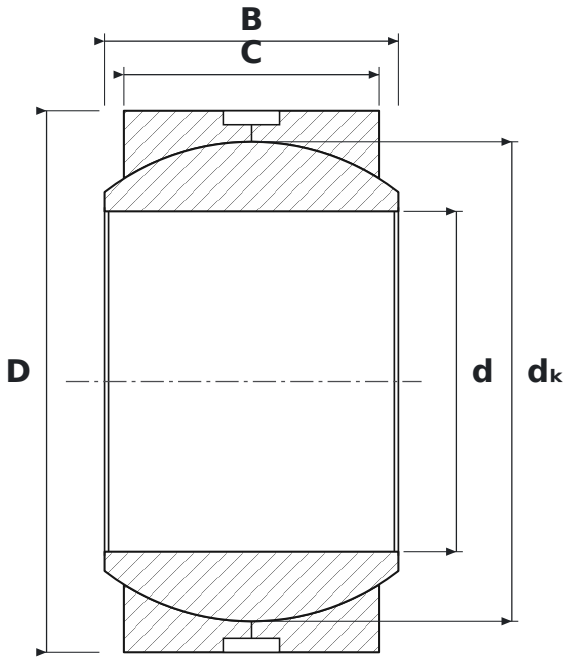

WYMIARY

d	średnica wewnętrzna	**34,93 mm**
D	średnica zewnętrzna	**55,56 mm**
B	szerokość pierścienia wewnętrznego (kuli)	**30,15 mm**
C	szerokość pierścienia zewnętrznego	**26,19 mm**
dK	średnica kuli	**49,2 mm**

PARAMETRY

Producent	**SKF**
Symbol producenta	**GEZ106 ES**
C – szerokość pierścienia zewnętrznego	**26,19 mm**
Elementy toczne	**łożysko ślizgowe (bez elementów tocznych)**
E	**wykonanie wzmocnione, zwiększona nośność**
Uszczelnienie	**otwarte – bez uszczelnień**
Cechy	**Rowek i otwory smarowe**
Masa	**0,3 kg**