# Łożysko ślizgowe przegubowe GEZ204 ES SKF

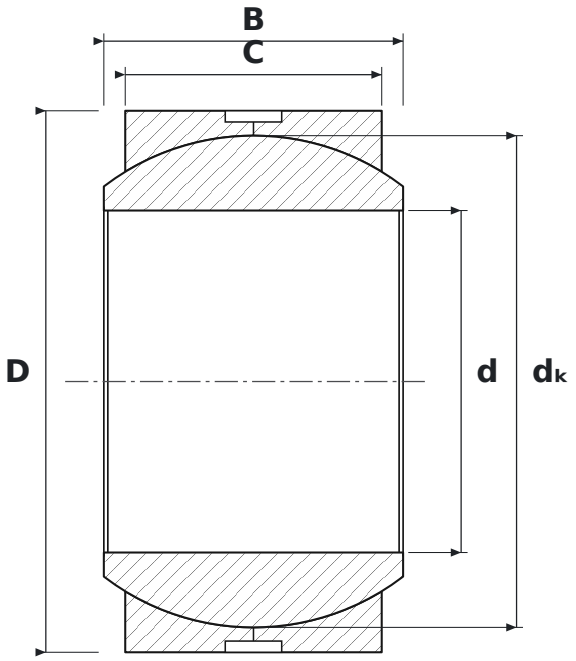


## WYMIARY

| | | |
|---|---|---|
| **d** | średnica wewnętrzna | **57,15 mm** |
| **D** | średnica zewnętrzna | **90,49 mm** |
| **B** | szerokość pierścienia wewnętrznego (kuli) | **50,01 mm** |
| **C** | szerokość pierścienia zewnętrznego | **42,86 mm** |
| **dK** | średnica kuli | **82,17 mm** |

## PARAMETRY

| | |
|---|---|
| Producent | **SKF** |
| Symbol producenta | **GEZ204 ES** |
| C – szerokość pierścienia zewnętrznego | **42,86 mm** |
| Elementy toczne | **łożysko ślizgowe (bez elementów tocznych)** |
| E | **wykonanie wzmocnione, zwiększona nośność** |
| Uszczelnienie | **otwarte – bez uszczelnień** |
| Cechy | **Rowek i otwory smarowe** |
| Masa | **1,32 kg** |