Spherical plain bearing GEZ204 ES2RS SKF

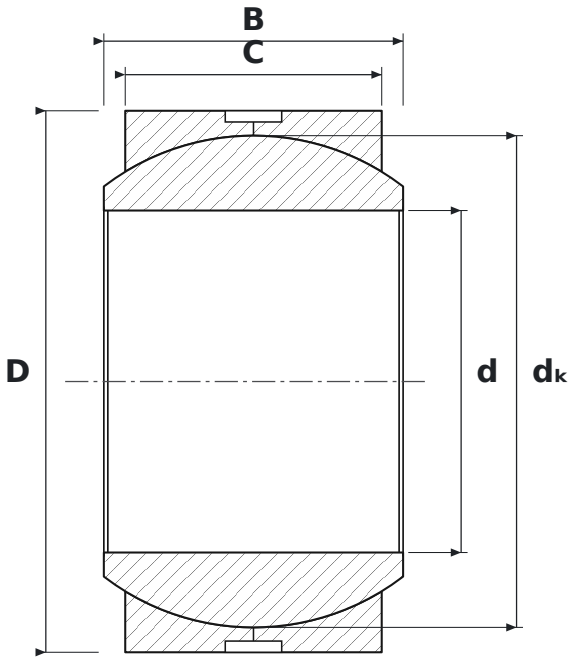

DIMENSIONS

d	bore diameter	**57.15 mm**
D	outside diameter	**90.49 mm**
B	inner ring (ball) width	**50.01 mm**
C	outer ring width	**42.86 mm**
dK	ball diameter	**82.17 mm**

WHAT GEZ204 ES2RS MEANS

ES	przegub ślizgowy stal/stal wymagający smarowania: rowek obwodowy i otwory smarowe w obu pierścieniach, pierścień zewnętrzny pęknięty
2RS	uszczelnienia dwuwargowe stykowe, dwustronne

SPECIFICATIONS

Manufacturer	**SKF**
Manufacturer designation	**GEZ204 ES2RS**
C – outer ring width	**42.86 mm**
Rolling elements	**plain bearing (no rolling elements)**