Spherical plain bearing GEZ212 ES-2RS SKF

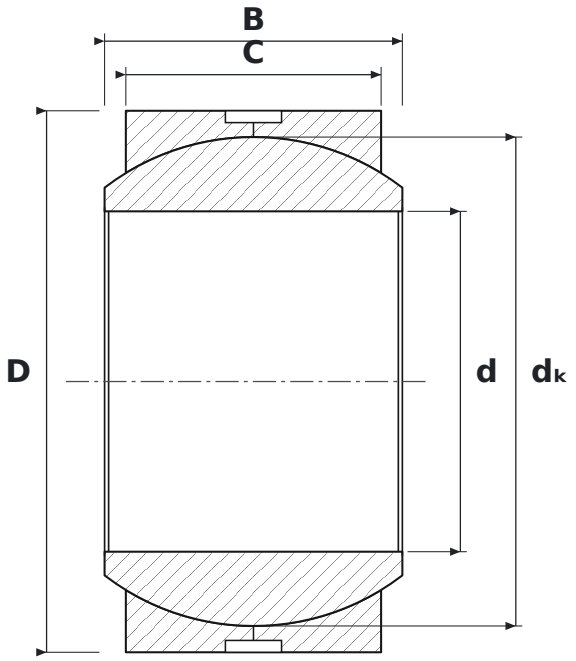

DIMENSIONS

d	bore diameter	**69.85 mm**
D	outside diameter	**111.13 mm**
B	inner ring (ball) width	**61.11 mm**
C	outer ring width	**52.39 mm**
dK	ball diameter	**100.33 mm**

WHAT GEZ212 ES-2RS MEANS

ES	przegub ślizgowy stal/stal wymagający smarowania: rowek obwodowy i otwory smarowe w obu pierścieniach, pierścień zewnętrzny pęknięty
2RS	uszczelnienia dwuwargowe stykowe, dwustronne

SPECIFICATIONS

Manufacturer	**SKF**
Manufacturer designation	**GEZ212 ES-2RS**
C – outer ring width	**52.39 mm**
Rolling elements	**plain bearing (no rolling elements)**