Łożysko ślizgowe przegubowe GEZ212 ES SKF

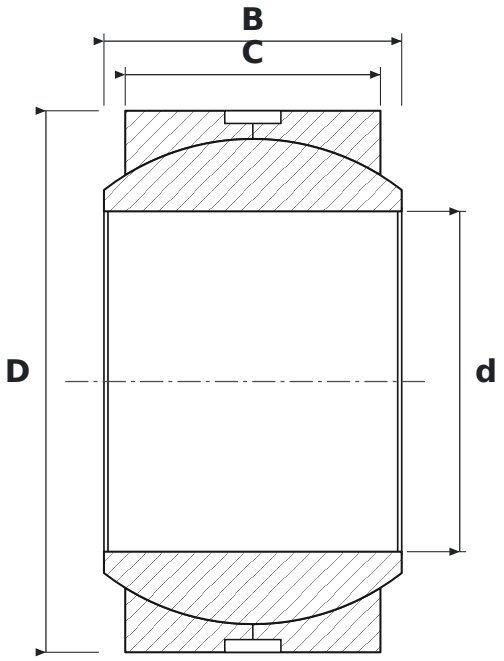

WYMIARY

d	średnica wewnętrzna	**69,85 mm**
D	średnica zewnętrzna	**111,13 mm**
B	szerokość pierścienia wewnętrznego (kuli)	**61,11 mm**
C	szerokość pierścienia zewnętrznego	**52,38 mm**

PARAMETRY

Producent	**SKF**
Symbol producenta	**GEZ212 ES**
B – szerokość pierścienia wewnętrznego	**61,11 mm**
C – szerokość pierścienia zewnętrznego	**52,38 mm**
Elementy toczne	**łożysko ślizgowe (bez elementów tocznych)**
E	**wykonanie wzmocnione, zwiększona nośność**
Uszczelnienie	**otwarte – bez uszczelnień**
Cechy	**Rowek i otwory smarowe**
Masa	**2,4 kg**