Spherical plain bearing GEZ304 ES2RS SKF

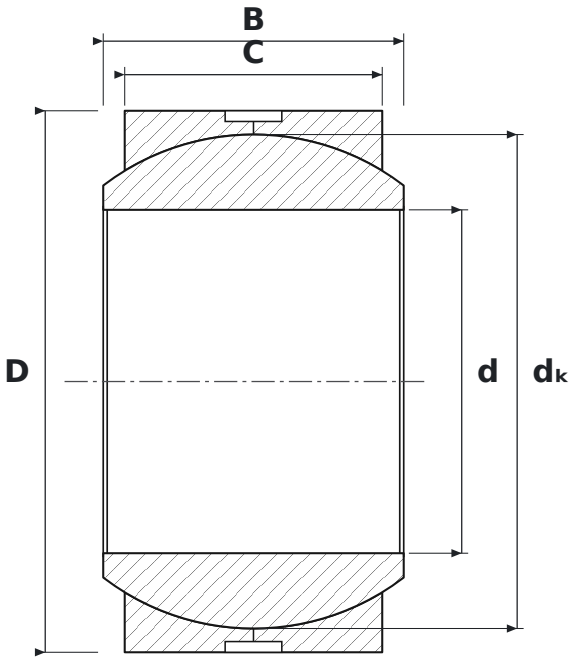

DIMENSIONS

d	bore diameter	**82.55 mm**
D	outside diameter	**130.18 mm**
B	inner ring (ball) width	**72.24 mm**
C	outer ring width	**61.91 mm**
dK	ball diameter	**118.75 mm**

WHAT GEZ304 ES2RS MEANS

ES	przegub ślizgowy stal/stal wymagający smarowania: rowek obwodowy i otwory smarowe w obu pierścieniach, pierścień zewnętrzny pęknięty
2RS	uszczelnienia dwuwargowe stykowe, dwustronne

SPECIFICATIONS

Manufacturer	**SKF**
Manufacturer designation	**GEZ304 ES2RS**
C – outer ring width	**61.91 mm**
Rolling elements	**plain bearing (no rolling elements)**