Łożysko ślizgowe przegubowe GEZ308 ES SKF

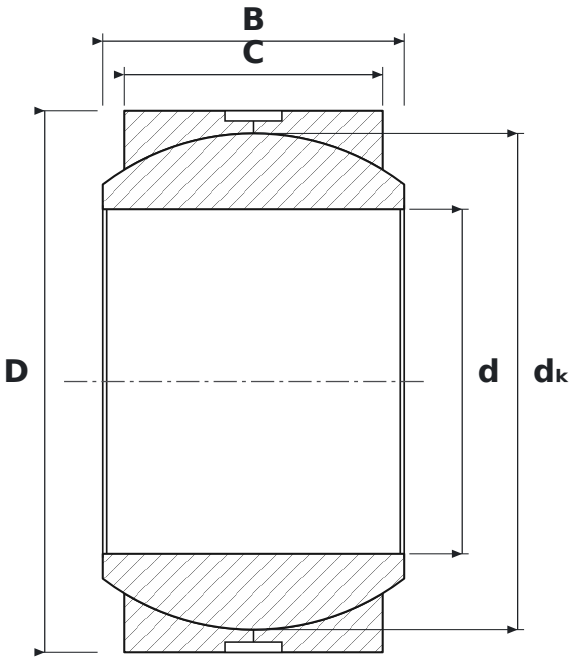

WYMIARY

d	średnica wewnętrzna	**88,9 mm**
D	średnica zewnętrzna	**139,7 mm**
B	szerokość pierścienia wewnętrznego (kuli)	**77,78 mm**
C	szerokość pierścienia zewnętrznego	**66,68 mm**
dK	średnica kuli	**128,02 mm**

PARAMETRY

Producent	**SKF**
Symbol producenta	**GEZ308 ES**
C – szerokość pierścienia zewnętrznego	**66,68 mm**
Elementy toczne	**łożysko ślizgowe (bez elementów tocznych)**
E	**wykonanie wzmocnione, zwiększona nośność**
Uszczelnienie	**otwarte – bez uszczelnień**
Cechy	**Rowek i otwory smarowe**