Spherical plain bearing GEZ400 ES2RS SKF

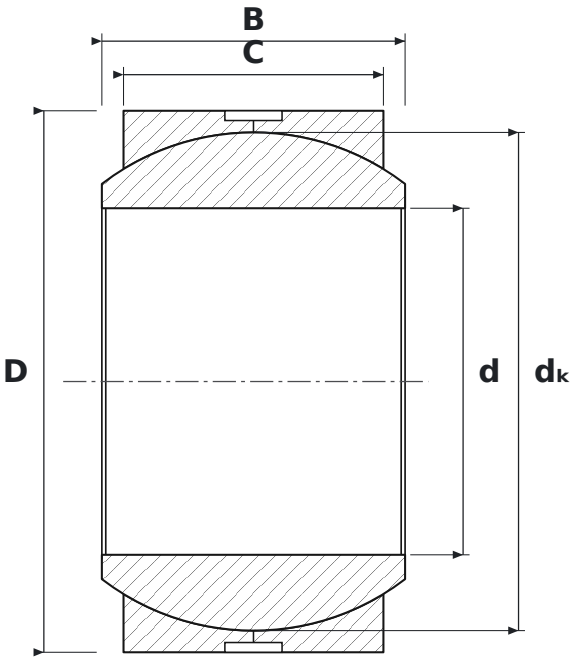

DIMENSIONS

d	bore diameter	**101.6 mm**
D	outside diameter	**158.75 mm**
B	inner ring (ball) width	**88.9 mm**
C	outer ring width	**76.2 mm**
dK	ball diameter	**146.05 mm**

WHAT GEZ400 ES2RS MEANS

ES	przegub ślizgowy stal/stal wymagający smarowania: rowek obwodowy i otwory smarowe w obu pierścieniach, pierścień zewnętrzny pęknięty
2RS	uszczelnienia dwuwargowe stykowe, dwustronne

SPECIFICATIONS

Manufacturer	**SKF**
Manufacturer designation	**GEZ400 ES2RS**
C – outer ring width	**76.2 mm**
Rolling elements	**plain bearing (no rolling elements)**