Łożysko ślizgowe przegubowe GX120 F SKF

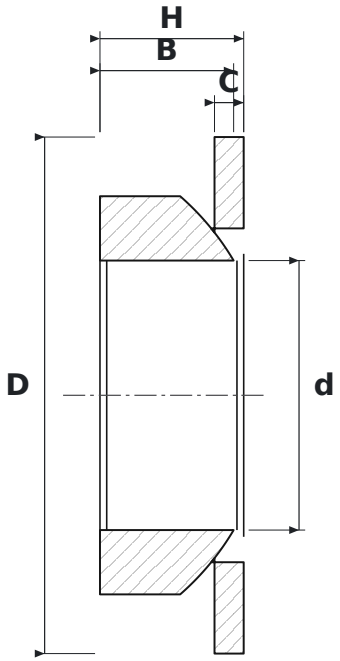

WYMIARY

d	średnica wewnętrzna	**120 mm**
D	średnica zewnętrzna	**230 mm**
H	wysokość	**64 mm**
B	szerokość pierścienia wewnętrznego (kuli)	**64 mm**
C	szerokość pierścienia zewnętrznego	**13 mm**

PARAMETRY

Producent	**SKF**
Symbol producenta	**GX120 F**
C – szerokość pierścienia zewnętrznego	**13 mm**
Elementy toczne	**łożysko ślizgowe (bez elementów tocznych)**
Uszczelnienie	**otwarte – bez uszczelnień**