# Łożysko ślizgowe przegubowe GX25 F SKF

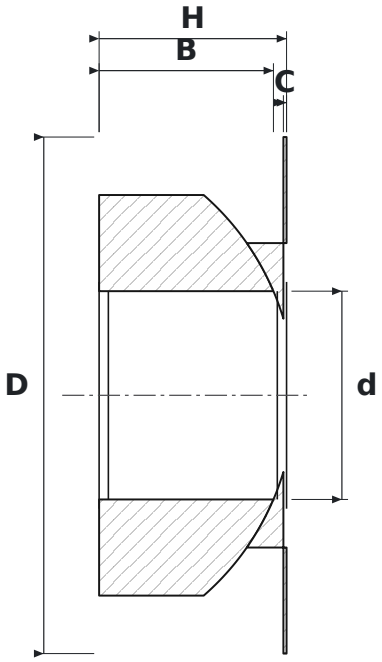


## WYMIARY

| | | |
|---|---|---|
| **d** | średnica wewnętrzna | **25 mm** |
| **D** | średnica zewnętrzna | **62 mm** |
| **H** | wysokość | **22,5 mm** |
| **B** | szerokość pierścienia wewnętrznego (kuli) | **22,5 mm** |
| **C** | szerokość pierścienia zewnętrznego | **0,38 mm** |

## PARAMETRY

| | |
|---|---|
| Producent | **SKF** |
| Symbol producenta | **GX25 F** |
| C – szerokość pierścienia zewnętrznego | **0,38 mm** |
| Elementy toczne | **łożysko ślizgowe (bez elementów tocznych)** |