Łożysko ślizgowe przegubowe GX60 F SKF

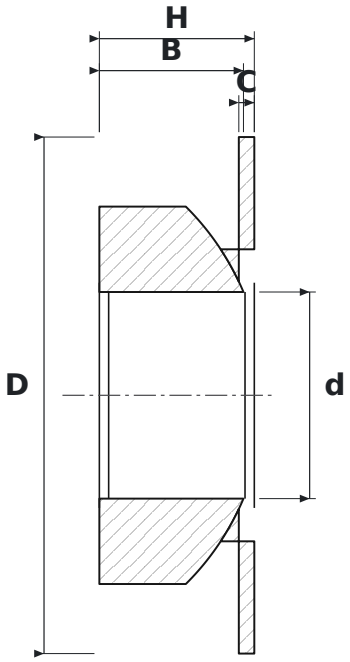

WYMIARY

d	średnica wewnętrzna	**60 mm**
D	średnica zewnętrzna	**150 mm**
H	wysokość	**45 mm**
B	szerokość pierścienia wewnętrznego (kuli)	**45 mm**
C	szerokość pierścienia zewnętrznego	**4,5 mm**

PARAMETRY

Producent	**SKF**
Symbol producenta	**GX60 F**
C – szerokość pierścienia zewnętrznego	**4,5 mm**
Elementy toczne	**łożysko ślizgowe (bez elementów tocznych)**