Łożysko ślizgowe przegubowe SB10 OK TESCUBAL

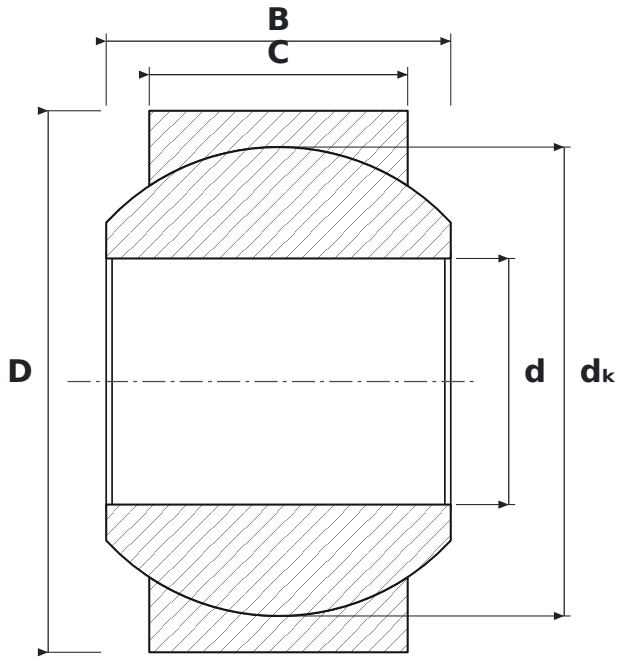

WYMIARY

d	średnica wewnętrzna	**10 mm**
D	średnica zewnętrzna	**22 mm**
B	szerokość pierścienia wewnętrznego (kuli)	**14 mm**
C	szerokość pierścienia zewnętrznego	**10,5 mm**
dK	średnica kuli	**19,05 mm**

PARAMETRY

Producent	**TESCUBAL**
Symbol producenta	**SB10 OK**
C – szerokość pierścienia zewnętrznego	**10,5 mm**
Elementy toczne	**łożysko ślizgowe (bez elementów tocznych)**