Łożysko ślizgowe przegubowe SB6 TESCUBAL

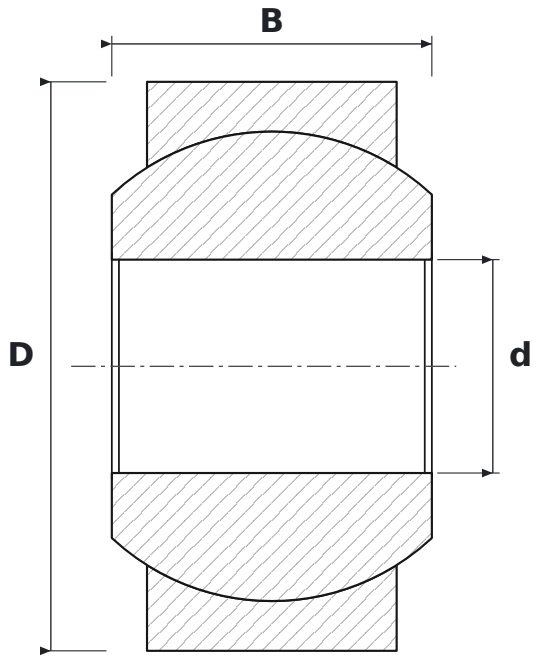

WYMIARY

d	średnica wewnętrzna	**6 mm**
D	średnica zewnętrzna	**16 mm**
B	szerokość pierścienia wewnętrznego (kuli)	**9 mm**

PARAMETRY

Producent	**TESCUBAL**
Symbol producenta	**SB6**
Elementy toczne	**łożysko ślizgowe (bez elementów tocznych)**