Łożysko ślizgowe przegubowe SB8 OK TESCUBAL

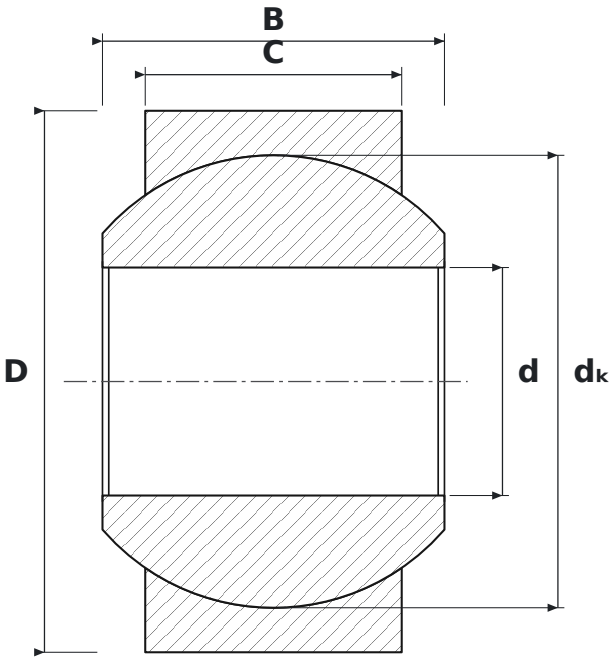

WYMIARY

d	średnica wewnętrzna	**8 mm**
D	średnica zewnętrzna	**19 mm**
B	szerokość pierścienia wewnętrznego (kuli)	**12 mm**
C	szerokość pierścienia zewnętrznego	**9 mm**
dK	średnica kuli	**15,88 mm**

PARAMETRY

Producent	**TESCUBAL**
Symbol producenta	**SB8 OK**
C – szerokość pierścienia zewnętrznego	**9 mm**
Elementy toczne	**łożysko ślizgowe (bez elementów tocznych)**