Łożysko stożkowe 16150-99404 TIMKEN

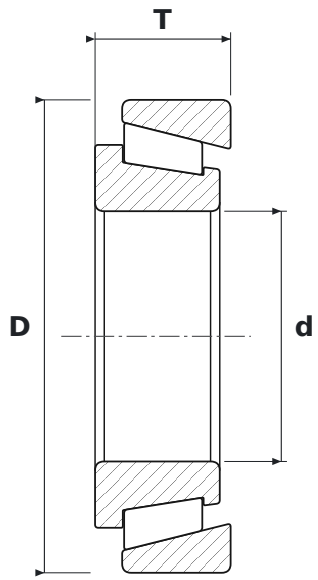

WYMIARY

d	średnica wewnętrzna	**38,1 mm**
D	średnica zewnętrzna	**72 mm**
T	szerokość całkowita	**20,64 mm**

PARAMETRY

Producent	**TIMKEN**
Symbol producenta	**16150-99404**
Elementy toczne	**łożysko stożkowe**
Uszczelnienie	**otwarte – bez uszczelnień**