Łożysko stożkowe 24780/24720 Q SKF

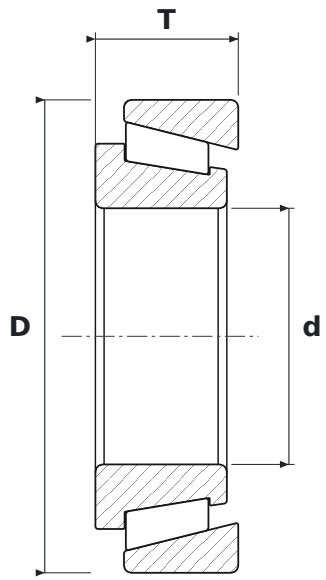

WYMIARY

d	średnica wewnętrzna	**41,28 mm**
D	średnica zewnętrzna	**76,2 mm**
T	szerokość całkowita	**23,02 mm**

PARAMETRY

Producent	**SKF**
Symbol producenta	**24780/24720 Q**
Elementy toczne	**łożysko stożkowe**
Uszczelnienie	**otwarte – bez uszczelnień**
Masa	**0,44 kg**