Łożysko stożkowe 25590/25522 TIMKEN

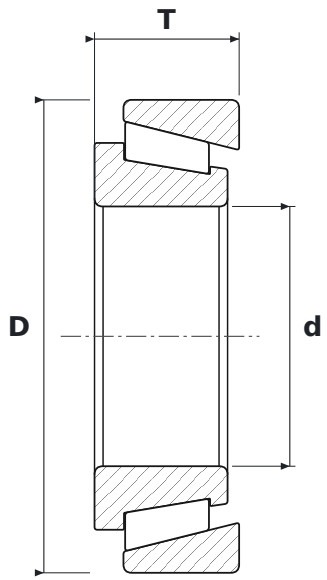

WYMIARY

d	średnica wewnętrzna	**45,62 mm**
D	średnica zewnętrzna	**83,06 mm**
T	szerokość całkowita	**25,4 mm**

PARAMETRY

Producent	**TIMKEN**
Symbol producenta	**25590/25522**
Elementy toczne	**łożysko stożkowe**
Uszczelnienie	**otwarte – bez uszczelnień**