Łożysko stożkowe 30310 J NACHI

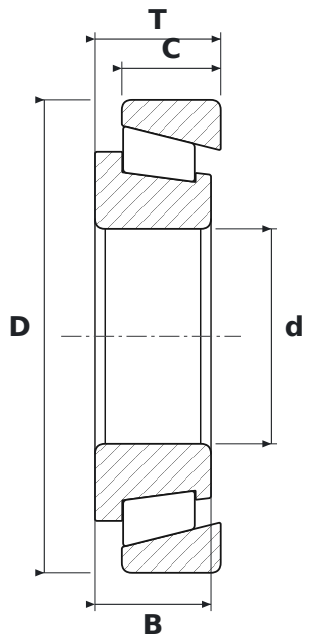

WYMIARY

d	średnica wewnętrzna	**50 mm**
D	średnica zewnętrzna	**110 mm**
T	szerokość całkowita	**29,25 mm**
B	szerokość pierścienia wewnętrznego	**27 mm**
C	szerokość pierścienia zewnętrznego	**23 mm**

PARAMETRY

Producent	**NACHI**
Symbol producenta	**30310 J**
B – szerokość pierścienia wewnętrznego	**27 mm**
C – szerokość pierścienia zewnętrznego	**23 mm**
Elementy toczne	**łożysko stożkowe jednorzędowe**
J	**koszyk stalowy tłoczony**
Uszczelnienie	**otwarte – bez uszczelnień**