Łożysko stożkowe 30312 FAG

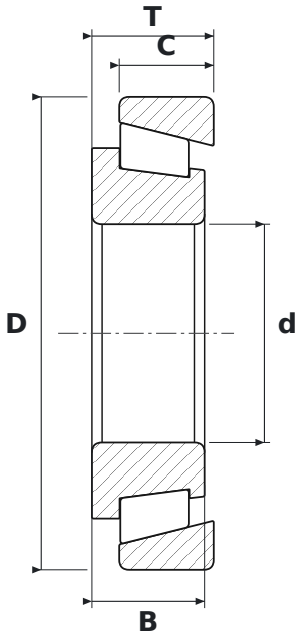

WYMIARY

d	średnica wewnętrzna	**60 mm**
D	średnica zewnętrzna	**130 mm**
T	szerokość całkowita	**33,5 mm**
B	szerokość pierścienia wewnętrznego	**31 mm**
C	szerokość pierścienia zewnętrznego	**26 mm**

PARAMETRY

Producent	**FAG**
Symbol producenta	**30312**
B – szerokość pierścienia wewnętrznego	**31 mm**
C – szerokość pierścienia zewnętrznego	**26 mm**
Elementy toczne	**łożysko stożkowe jednorzędowe**
Uszczelnienie	**otwarte – bez uszczelnień**
Masa	**2 kg**