Łożysko stożkowe 30312 J2Q SKF

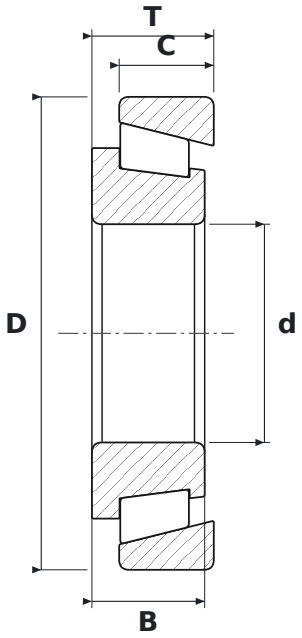

WYMIARY

d	średnica wewnętrzna	**60 mm**
D	średnica zewnętrzna	**130 mm**
T	szerokość całkowita	**33,5 mm**
B	szerokość pierścienia wewnętrznego	**31 mm**
C	szerokość pierścienia zewnętrznego	**26 mm**

CO ZNACZY OZNACZENIE 30312 J2Q

J2	koszyk stalowy tłoczony, dwuczęściowy
Q	ulepszona geometria bieżni, korzystniejszy moment tarcia

PARAMETRY

Producent	**SKF**
Symbol producenta	**30312 J2Q**
B – szerokość pierścienia wewnętrznego	**31 mm**
C – szerokość pierścienia zewnętrznego	**26 mm**
Elementy toczne	**łożysko stożkowe jednorzędowe**