Łożysko stożkowe 30314 NKE

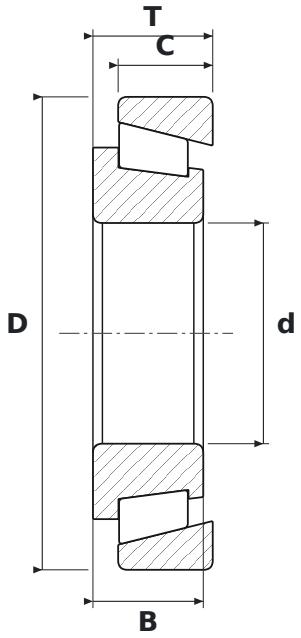

WYMIARY

d	średnica wewnętrzna	**70 mm**
D	średnica zewnętrzna	**150 mm**
T	szerokość całkowita	**38 mm**
B	szerokość pierścienia wewnętrznego	**35 mm**
C	szerokość pierścienia zewnętrznego	**30 mm**

PARAMETRY

Producent	**NKE**
Symbol producenta	**30314**
B – szerokość pierścienia wewnętrznego	**35 mm**
C – szerokość pierścienia zewnętrznego	**30 mm**
Elementy toczne	**łożysko stożkowe jednorzędowe**
Uszczelnienie	**otwarte – bez uszczelnień**
Masa	**3,08 kg**