Łożysko stożkowe 30315 SKF

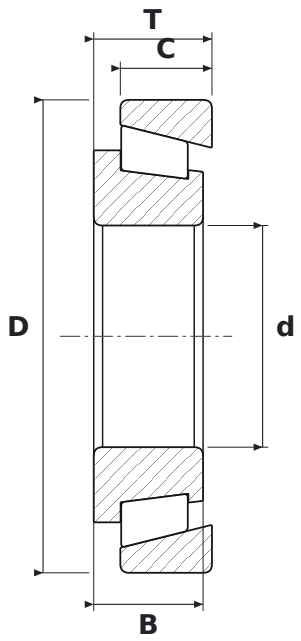

WYMIARY

d	średnica wewnętrzna	**75 mm**
D	średnica zewnętrzna	**160 mm**
T	szerokość całkowita	**40 mm**
B	szerokość pierścienia wewnętrznego	**37 mm**
C	szerokość pierścienia zewnętrznego	**31 mm**

PARAMETRY

Producent	**SKF**
Symbol producenta	**30315**
B – szerokość pierścienia wewnętrznego	**37 mm**
C – szerokość pierścienia zewnętrznego	**31 mm**
Elementy toczne	**łożysko stożkowe jednorzędowe**
Uszczelnienie	**otwarte – bez uszczelnień**
Masa	**3,49 kg**