Łożysko stożkowe 30316 U NTN

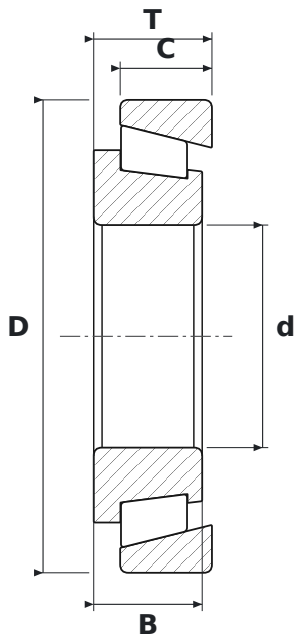

WYMIARY

d	średnica wewnętrzna	**80 mm**
D	średnica zewnętrzna	**170 mm**
T	szerokość całkowita	**42,5 mm**
B	szerokość pierścienia wewnętrznego	**39 mm**
C	szerokość pierścienia zewnętrznego	**33 mm**

PARAMETRY

Producent	**NTN**
Symbol producenta	**30316 U**
B – szerokość pierścienia wewnętrznego	**39 mm**
C – szerokość pierścienia zewnętrznego	**33 mm**
Elementy toczne	**łożysko stożkowe jednorzędowe**
Uszczelnienie	**otwarte – bez uszczelnień**