Łożysko stożkowe 31309 FAG

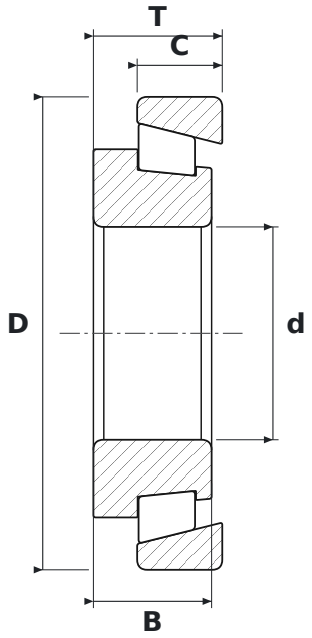

WYMIARY

d	średnica wewnętrzna	**45 mm**
D	średnica zewnętrzna	**100 mm**
T	szerokość całkowita	**27,25 mm**
B	szerokość pierścienia wewnętrznego	**25 mm**
C	szerokość pierścienia zewnętrznego	**18 mm**

PARAMETRY

Producent	**FAG**
Symbol producenta	**31309**
B – szerokość pierścienia wewnętrznego	**25 mm**
C – szerokość pierścienia zewnętrznego	**18 mm**
Elementy toczne	**łożysko stożkowe jednorzędowe**
Uszczelnienie	**otwarte – bez uszczelnień**
Masa	**0,95 kg**