Tapered roller bearing 31311 J NSK

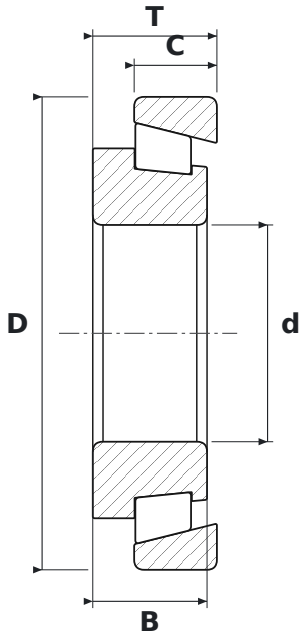

DIMENSIONS

d	bore diameter	**55 mm**
D	outside diameter	**120 mm**
T	total width	**31.5 mm**
B	inner ring width	**29 mm**
C	outer ring width	**21 mm**

SPECIFICATIONS

Manufacturer	**NSK**
Manufacturer designation	**31311 J**
B – inner ring width	**29 mm**
C – outer ring width	**21 mm**
Rolling elements	**single-row tapered roller bearing**
J	**średnica bieżni i szerokość pierścienia zewnętrznego oraz kąt działania zgodne z ISO 355 – pierścienie wymienne międzynarodowo**
Seal	**open – no seals**