Łożysko stożkowe 31316 J1QCL7ADF SKF

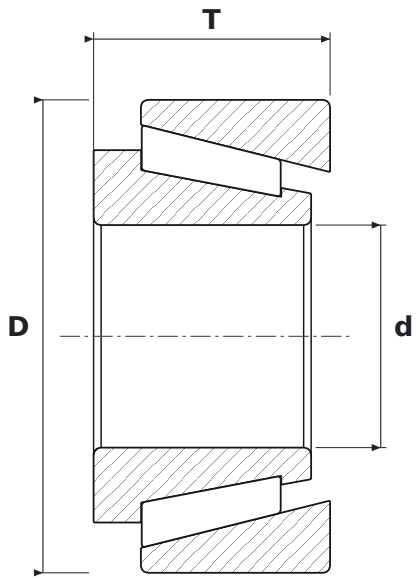

WYMIARY

d	średnica wewnętrzna	**80 mm**
D	średnica zewnętrzna	**170 mm**
T	szerokość całkowita	**85 mm**

PARAMETRY

Producent	**SKF**
Symbol producenta	**31316 J1QCL7ADF**
Elementy toczne	**łożysko stożkowe jednorzędowe**
J	**koszyk stalowy tłoczony**
Uszczelnienie	**otwarte – bez uszczelnień**
Masa	**8,65 kg**