Łożysko stożkowe 31319 XLDFA120160 FAG

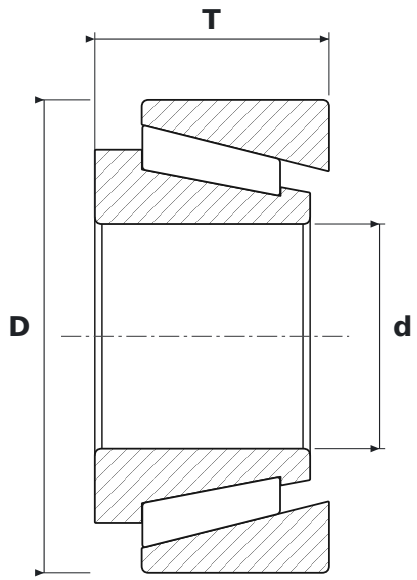

WYMIARY

d	średnica wewnętrzna	**95 mm**
D	średnica zewnętrzna	**200 mm**
T	szerokość całkowita	**99 mm**

PARAMETRY

Producent	**FAG**
Symbol producenta	**31319 XLDFA120160**
Elementy toczne	**łożysko stożkowe jednorzędowe**
XL	**jakość X-life – mniejsza chropowatość i większa dokładność geometryczna bieżni, wyższa nośność i trwałość**
Uszczelnienie	**otwarte – bez uszczelnień**