Łożysko stożkowe 31320 X SKF

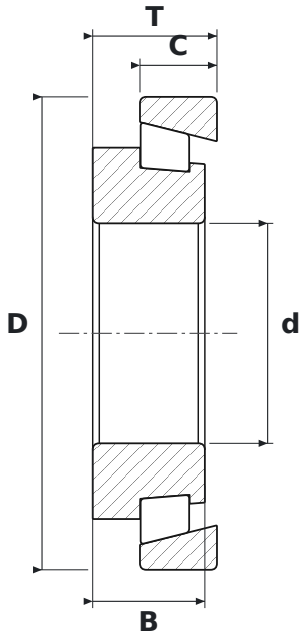

WYMIARY

d	średnica wewnętrzna	**100 mm**
D	średnica zewnętrzna	**215 mm**
T	szerokość całkowita	**56,5 mm**
B	szerokość pierścienia wewnętrznego	**51 mm**
C	szerokość pierścienia zewnętrznego	**35 mm**

PARAMETRY

Producent	**SKF**
Symbol producenta	**31320 X**
B – szerokość pierścienia wewnętrznego	**51 mm**
C – szerokość pierścienia zewnętrznego	**35 mm**
Elementy toczne	**łożysko stożkowe jednorzędowe**
Uszczelnienie	**otwarte – bez uszczelnień**