Tapered roller bearing 32005 XJ NSK

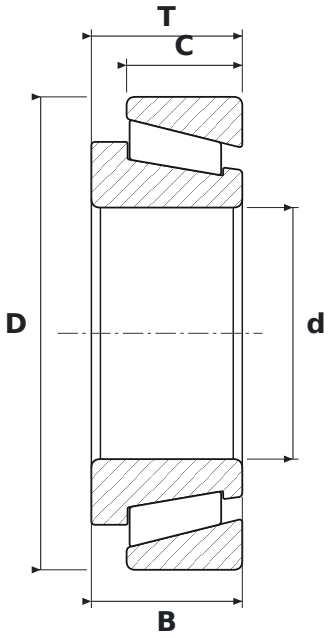

DIMENSIONS

d	bore diameter	**25 mm**
D	outside diameter	**47 mm**
T	total width	**15 mm**
B	inner ring width	**15 mm**
C	outer ring width	**11.5 mm**

WHAT 32005 XJ MEANS

X	wymiary zewnętrzne dostosowane do normy międzynarodowej (ISO)
J	średnica bieżni i szerokość pierścienia zewnętrznego oraz kąt działania zgodne z ISO 355 – pierścienie wymienne międzynarodowo

SPECIFICATIONS

Manufacturer	**NSK**
Manufacturer designation	**32005 XJ**
B – inner ring width	**15 mm**
C – outer ring width	**11.5 mm**
Rolling elements	**single-row tapered roller bearing**