Łożysko stożkowe 32006 X FAG

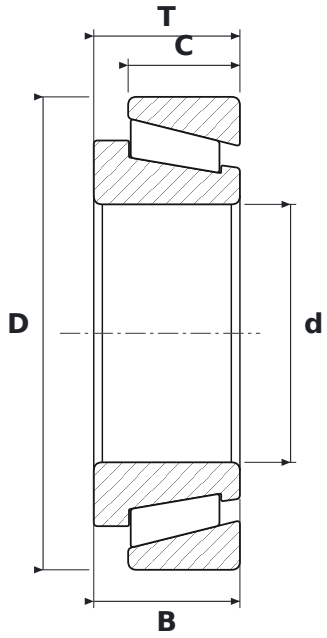

WYMIARY

d	średnica wewnętrzna	**30 mm**
D	średnica zewnętrzna	**55 mm**
T	szerokość całkowita	**17 mm**
B	szerokość pierścienia wewnętrznego	**17 mm**
C	szerokość pierścienia zewnętrznego	**13 mm**

PARAMETRY

Producent	**FAG**
Symbol producenta	**32006 X**
B – szerokość pierścienia wewnętrznego	**17 mm**
C – szerokość pierścienia zewnętrznego	**13 mm**
Elementy toczne	**łożysko stożkowe jednorzędowe**
Uszczelnienie	**otwarte – bez uszczelnień**
Masa	**0,179 kg**