Łożysko stożkowe 32009-X-XL-P5 FAG

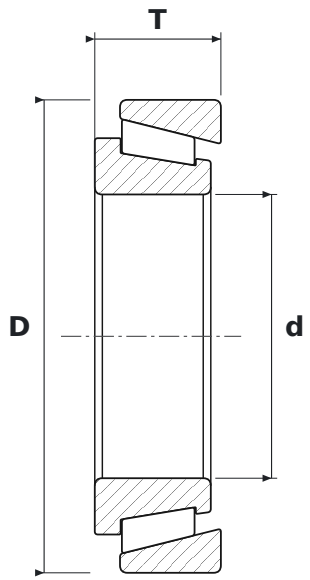

WYMIARY

d	średnica wewnętrzna	**45 mm**
D	średnica zewnętrzna	**75 mm**
T	szerokość całkowita	**20 mm**

CO ZNACZY OZNACZENIE 32009-X-XL-P5

X	wymiary zewnętrzne dostosowane do normy międzynarodowej (ISO)
XL	jakość X-life – mniejsza chropowatość i większa dokładność geometryczna bieżni, wyższa nośność i trwałość
P5	klasa dokładności P5

PARAMETRY

Producent	**FAG**
Symbol producenta	**32009-X-XL-P5**
Elementy toczne	**łożysko stożkowe jednorzędowe**