Tapered roller bearing 32009 XJ NSK

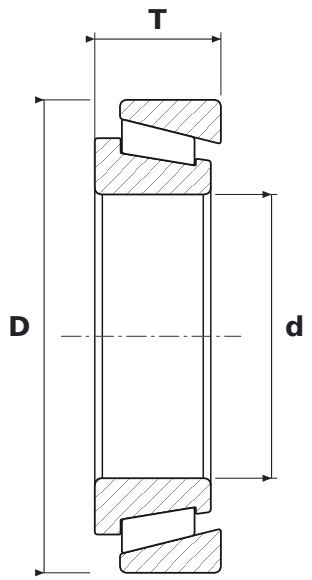

DIMENSIONS

d	bore diameter	**45 mm**
D	outside diameter	**75 mm**
T	total width	**20 mm**

WHAT 32009 XJ MEANS

X	wymiary zewnętrzne dostosowane do normy międzynarodowej (ISO)
J	średnica bieżni i szerokość pierścienia zewnętrznego oraz kąt działania zgodne z ISO 355 – pierścienie wymienne międzynarodowo

SPECIFICATIONS

Manufacturer	**NSK**
Manufacturer designation	**32009 XJ**
Rolling elements	**single-row tapered roller bearing**