Łożysko stożkowe 32010-X-XL-P5 FAG

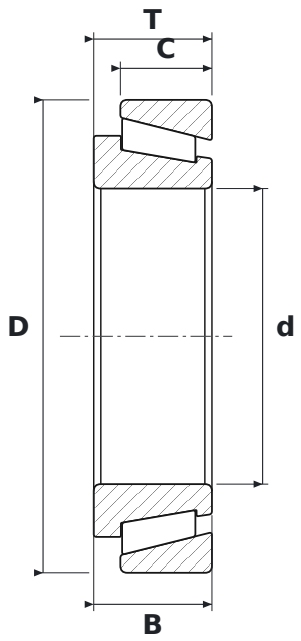

WYMIARY

d	średnica wewnętrzna	**50 mm**
D	średnica zewnętrzna	**80 mm**
T	szerokość całkowita	**20 mm**
B	szerokość pierścienia wewnętrznego	**20 mm**
C	szerokość pierścienia zewnętrznego	**15,5 mm**

CO ZNACZY OZNACZENIE 32010-X-XL-P5

X	wymiary zewnętrzne dostosowane do normy międzynarodowej (ISO)
XL	jakość X-life – mniejsza chropowatość i większa dokładność geometryczna bieżni, wyższa nośność i trwałość
P5	klasa dokładności P5

PARAMETRY

Producent	**FAG**
Symbol producenta	**32010-X-XL-P5**
B – szerokość pierścienia wewnętrznego	**20 mm**
C – szerokość pierścienia zewnętrznego	**15,5 mm**
Elementy toczne	**łożysko stożkowe jednorzędowe**