Łożysko stożkowe 32010 XU NTN

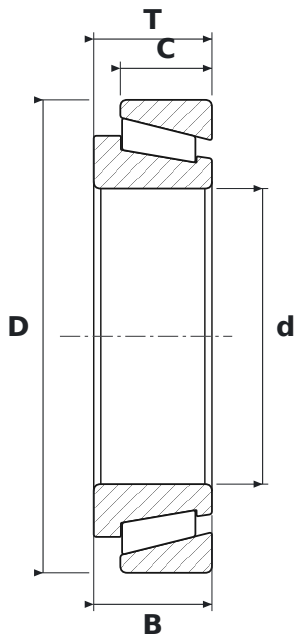

WYMIARY

d	średnica wewnętrzna	**50 mm**
D	średnica zewnętrzna	**80 mm**
T	szerokość całkowita	**20 mm**
B	szerokość pierścienia wewnętrznego	**20 mm**
C	szerokość pierścienia zewnętrznego	**15,5 mm**

PARAMETRY

Producent	**NTN**
Symbol producenta	**32010 XU**
B – szerokość pierścienia wewnętrznego	**20 mm**
C – szerokość pierścienia zewnętrznego	**15,5 mm**
Elementy toczne	**łożysko stożkowe jednorzędowe**
Uszczelnienie	**otwarte – bez uszczelnień**
Masa	**0,385 kg**