Tapered roller bearing 32011-X-XL-P5 FAG

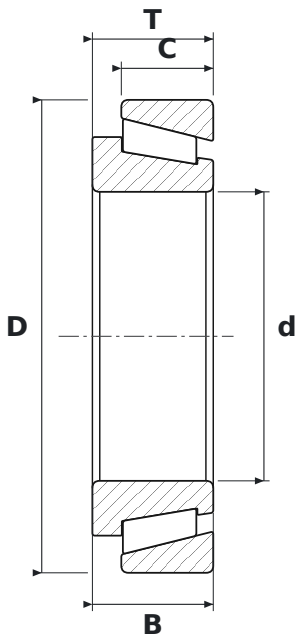

DIMENSIONS

d	bore diameter	**55 mm**
D	outside diameter	**90 mm**
T	total width	**23 mm**
B	inner ring width	**23 mm**
C	outer ring width	**17.5 mm**

WHAT 32011-X-XL-P5 MEANS

X	wymiary zewnętrzne dostosowane do normy międzynarodowej (ISO)
XL	jakość X-life – mniejsza chropowatość i większa dokładność geometryczna bieżni, wyższa nośność i trwałość
P5	tolerance class P5

SPECIFICATIONS

Manufacturer	**FAG**
Manufacturer designation	**32011-X-XL-P5**
B – inner ring width	**23 mm**
C – outer ring width	**17.5 mm**
Rolling elements	**single-row tapered roller bearing**