Łożysko stożkowe 32205 B NKE

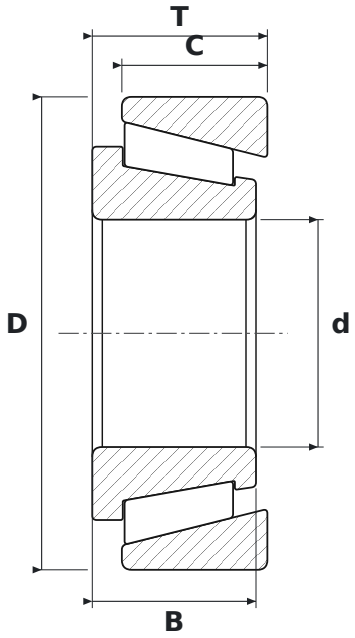

WYMIARY

d	średnica wewnętrzna	**25 mm**
D	średnica zewnętrzna	**52 mm**
T	szerokość całkowita	**19,25 mm**
B	szerokość pierścienia wewnętrznego	**18 mm**
C	szerokość pierścienia zewnętrznego	**16 mm**

PARAMETRY

Producent	**NKE**
Symbol producenta	**32205 B**
B – szerokość pierścienia wewnętrznego	**18 mm**
C – szerokość pierścienia zewnętrznego	**16 mm**
Elementy toczne	**łożysko stożkowe jednorzędowe**
B	**kąt działania 40°**
Uszczelnienie	**otwarte – bez uszczelnień**